KUNZER
Qualität verbindet

Bedienungsanleitung und Gebrauchsvorschriften

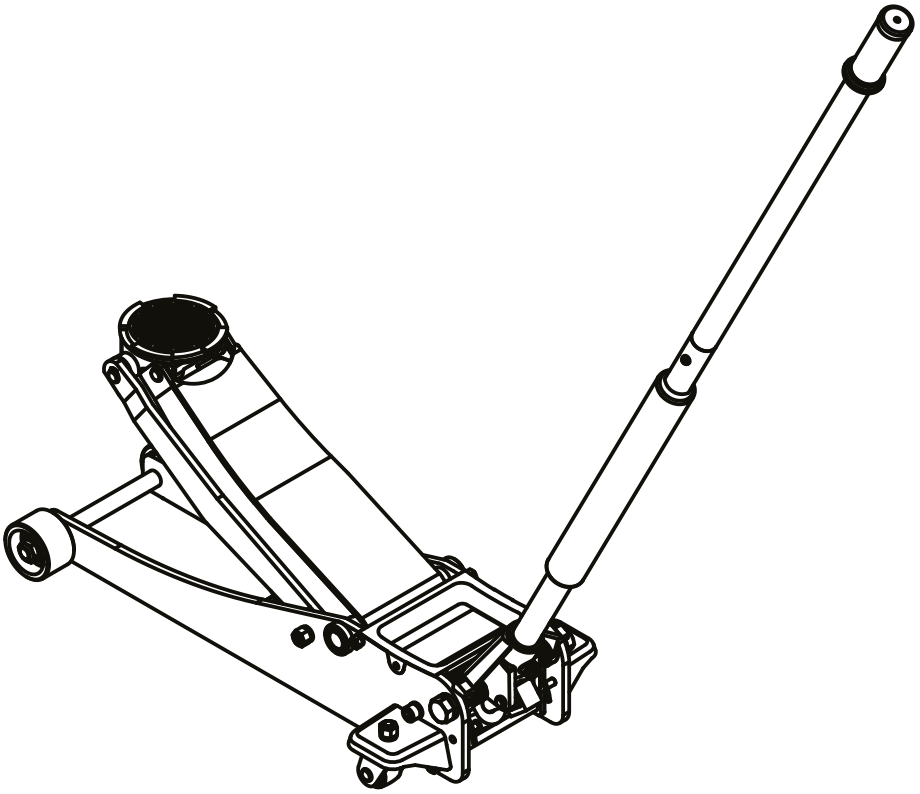

Modell: WK 1020KPU
2.25 Ton Hydraulische Rangierheber

Kunzer GmbH

Römerstraße 17 Gewerbegebiet Moos
85661 Forstinning

PFLICHTEN DES EIGENTÜMERS

Der Eigentümer und/oder der Benutzer muss diese Bedienungsanleitung und die Anweisungen/Warnungen kennen und verstehen, bevor das Gerät in Gebrauch genommen wird.

WARNUNG

1. Dieser Wagenheber ist nur zum Heben von Objekten vorgesehen und muss von einem adäquaten Hilfsmittel unterstützt werden (siehe Abbildung "1").
2. Achten Sie darauf, dass sich der gehobene Gegenstand auf dem Heber nicht bewegt.
3. Benutzen Sie den Heber nicht, während sich Personen im Fahrzeug befinden bzw. dagegen lehnen.
4. Überschreiten Sie die zulässigen Lasten nicht!
5. Verwenden Sie keine Verlängerungen oder andere Hilfsmittel als die, die am Heber angebracht sind.
6. Tragen Sie während der Arbeit mit diesem Heber eine Schutzbrille.
7. Verwenden Sie den Heber nur auf geradem und festem Untergrund, der die angegebenen Lasten tragen kann (siehe Abbildung "2").
8. Halten Sie Ihre Hände vom Heber fern (siehe Abbildung "3").
9. Achten Sie darauf, dass der Heber zentral und stabil mit seinem Tragsattel unter dem Objekt und dem Hebepunkt steht.
10. Sorgen Sie dafür, dass die Hinweislabels in gutem Zustand bleiben. Sollten diese einer Erneuerung bedürfen, kontaktieren Sie bitte Ihren Lieferanten.
11. Lesen Sie vor dem Gebrauch die mitgelieferten Anleitungen aufmerksam durch.
12. Missachtung dieser Gebrauchsanweisungen kann einen Schaden am Heber und/oder am Fahrzeug und/oder einer Person zur Folge haben.
13. Diese Anleitung sollte gut aufbewahrt werden, um zu einem späteren Zeitpunkt für die Bedienung und/oder Pflege zur Verfügung zu stehen.
14. Dieser Wagenheber ist mit hochwertigem Hydrauliköl aufgefüllt. Verwenden Sie bei extrem niedrigen Temperaturen passendes Hydrauliköl. Benutzen Sie NIE Bremsflüssigkeit, Alkohol, Glyzerin, Reinigungsmittel, Motoröl oder verschmutztes Öl. Für weitere Information wenden Sie sich bitte an ein örtliches Service Center.

INSPEKTION

1. Der Heber muss vor jedem Gebrauch auf eventuelle Öl-Lecks und/oder Beschädigungen des Materials hin untersucht werden.
2. Der Eigentümer/ Benutzer muss beachten, dass die Reparatur dieses Hebers Fachkenntnisse voraussetzt. Daher ist es wichtig, dieses Produkt nur von autorisierten Händlern reparieren zu lassen und bei Ersatzteilen ausschließlich Originalersatzteile zu verwenden.

MONTAGE

Stecken Sie die Pumpstange in die Halterung und bringen Sie diese vorsichtig in die gewünschte Position (Siehe Abbildung "4").

ANWEISUNGEN VOR DER BENUTZUNG

1. **ÖLSTANDSKONTROLLE**
   Setzen Sie den Wagenheber waagrecht in eingeklapptem Zustand und öffnen Sie die Belüftungsschraube (gegen den Uhrzeigersinn). Der Ölstand muss genau bis zur Öffnung reichen (siehe Abbildung "5"). Bei Bedarf hochwertiges Hydrauliköl nachfüllen.
   KEIN BREMS-ODER MOTORENÖL VERWENDEN!!
2. **SCHMIEREN DER WICHTIGEN INNENTEILE**
   Mit offener Ablassschraube ein paar mal das Handstück bewegen/pumpen, um eine gute Verteilung des Schmierstoffes zu gewährleisten.
3. **ENTLÜFTEN DES HYDRAULISCHEN SYSTEMS**
   Während des Transportes ist es möglich, dass Luft in das System kommt, was eine Behinderung der Bremswirkung verursacht. Zum Entlüften das Ablassventil fest schließen. Drehen Sie das Handstück in die Halterung und pumpen Sie den Heber ganz nach oben.

WARTUNG DES HEBERS

1. Wenn Sie den Wagenheber nicht benützen, senken Sie den Heber in die niedrigste Position und schließen Sie das Ablassventil.
2. Halten Sie den Heber sauber. Bringen Sie alle drei Monate Schmierstoffe auf alle sich bewegenden Teile (siehe Abbildung "6").
3. Kontrollieren Sie regelmäßig den Ölstand (siehe Anweisungen vor der Benutzung).
4. Kontrollieren Sie den Heber regelmäßig auf Rost oder Korrosion.

SICHERHEITSVORSCHRIFTEN

1. Benutzen Sie den Heber nicht unter erschwerten Bedingungen, z.B. extremes Klima, Gefrieranwendung, starken Magnetfeldern, potenzielle explosive Atmosphäre
2. Es ist strengstens verboten, damit Personen zu heben, oder Ladungen die geschmolzenes Metall, Säuren, radioaktives Material enthalten oder die besonders brüchig sind.
3. Die Arbeitstemperatur sollte zwischen -20º und +50º C liegen.
4. Der Wagenheber darf nicht dahingehend verändert werden, dass die Arbeitsleistung gemäß der EU-Norm EN1494+A1 nachteilig beeinflusst wird.

Achten Sie darauf, dass beim Anheben des Fahrzeuges die Handbremse angezogen und die Räder blockiert sind (siehe Abbildung "7").

1. **ANHEBEN DER LADUNG**
   Drehen Sie das Ventil zu. Plazieren Sie den Heber unter dem Fahrzeug, an dem vom Hersteller angegebenen Punkt (gerader und fester Untergrund ohne Öle, Fette oder anderen glatten Stoffen). Sorgen Sie dafür, daß der Heber zentral unter dem Objekt steht (siehe Abbildung "8").
2. **HERABLASSEN DER LADUNG**
   Drehen Sie die Ablassschraube und lassen somit die Ladung langsam herunter. (siehe Abbildung "9", andere Art des Hebels, siehe 9a-9d). Erst wenn der Kopf des Hebers auf seinem tiefsten Punkt angelangt ist, kann der Heber unter dem Fahrzeug hervorgeholt werden.

Störungsbeseitigung

1. **Wagenheber hebt nicht**
   Ventil ist nicht dicht geschlossen: das Ventil kontrollieren und schließen, wenn nötig (siehe Anweisungen vor der Benutzung)
   Wagenheber hat nicht genug Öl: Ölstand kontrollieren, evtl. Öl nachfüllen (siehe Anweisungen vor der Benutzung)
   Luft im hydraulischen System: Entlüften (siehe Anweisungen vor der Benutzung)

2. **Wagenheber sinkt unter Belastung**
   Ventil ist nicht dicht geschlossen: das Ventil kontrollieren und schließen, wenn nötig (siehe Anweisungen vor der Benutzung)
   Luft im hydraulischen System: Entlüften (siehe Anweisungen vor der Benutzung)

3. **Luft im hydraulischen System**
   Wagenheber hat nicht genug Öl: Ölstand kontrollieren, evtl. Öl nachfüllen (siehe Anweisungen vor der Benutzung)
   Entlüften (siehe Anweisungen vor der Benutzung)

4. **Pumpenstange ist nicht stabil**
   Luft im hydraulischen System: Entlüften(siehe Anweisungen vor der Benutzung)

5. **Wagenheber hebt nicht auf volle Höhe**
   Wagenheber hat nicht genug Öl: Ölstand kontrollieren, evtl. Öl nachfüllen (siehe Anweisungen vor der Benutzung)
   Luft im hydraulischen System: Entlüften (siehe Anweisungen vor der Benutzung)

6. **Wagenheber kommt nicht in Ruhelage**
   Hydraulische Teile schmieren (siehe Anweisungen vor der Benutzung)

Bemerkung : Wenn obenstehende Antworten das Problem nicht lösen, wenden Sie sich an ein örtliches Service Center.

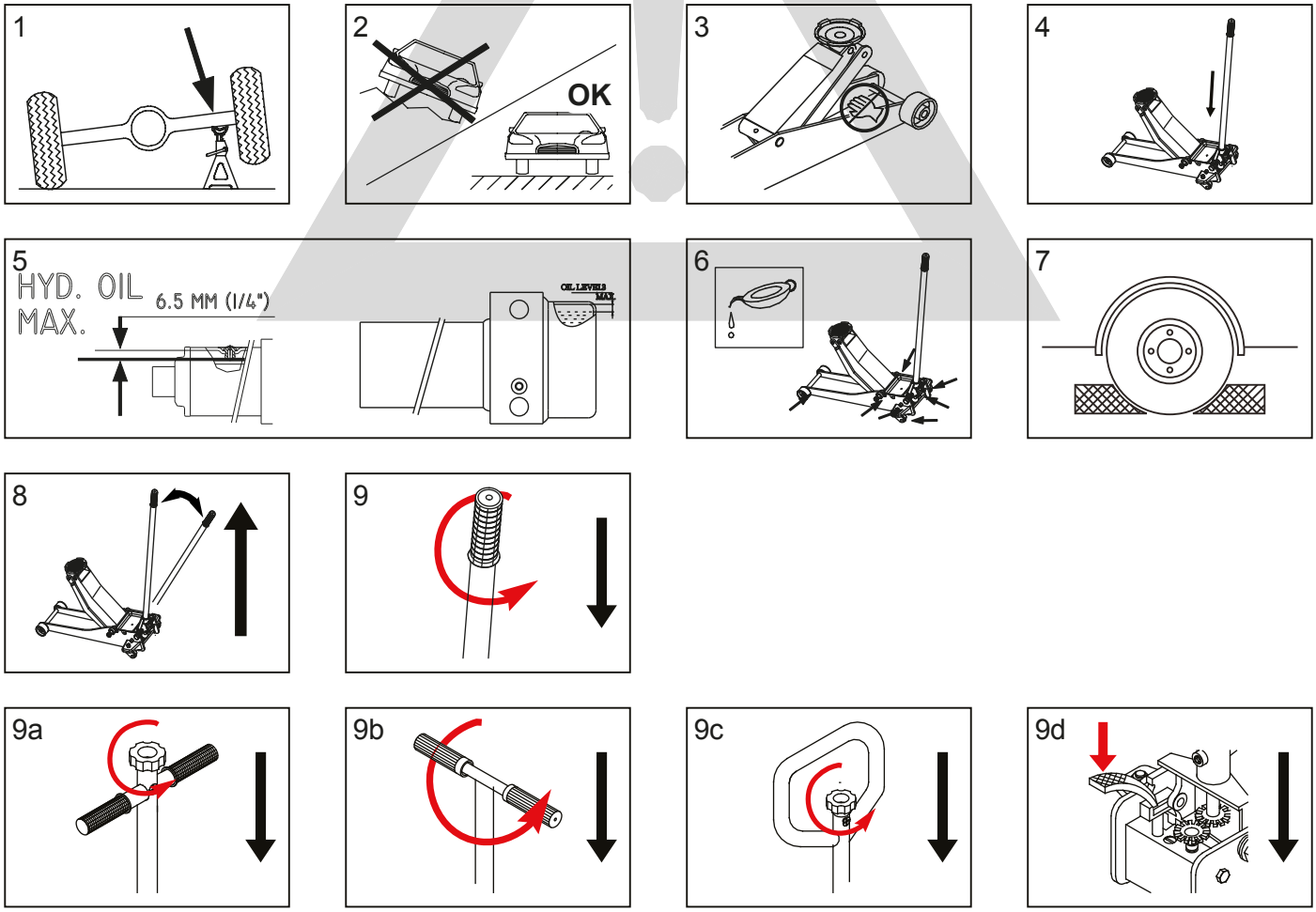

SPEZIFIKATION

Modell Nr.	T(Ton)	A(mm)	B(mm)	C(mm)	D(ø)	L(mm)	W(mm)	K G	c.c.
WK1020KPU	2.25	63	500	437	125	762	345	39.5.5	260

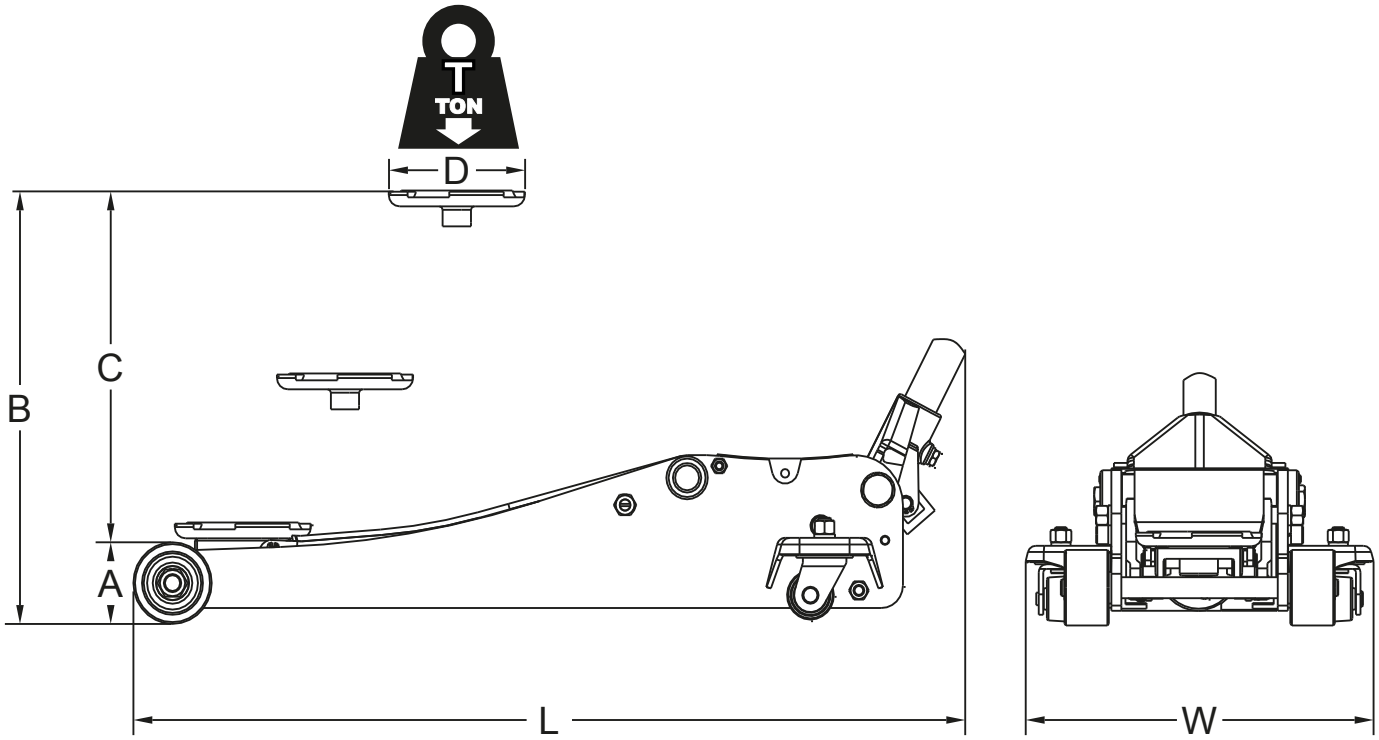

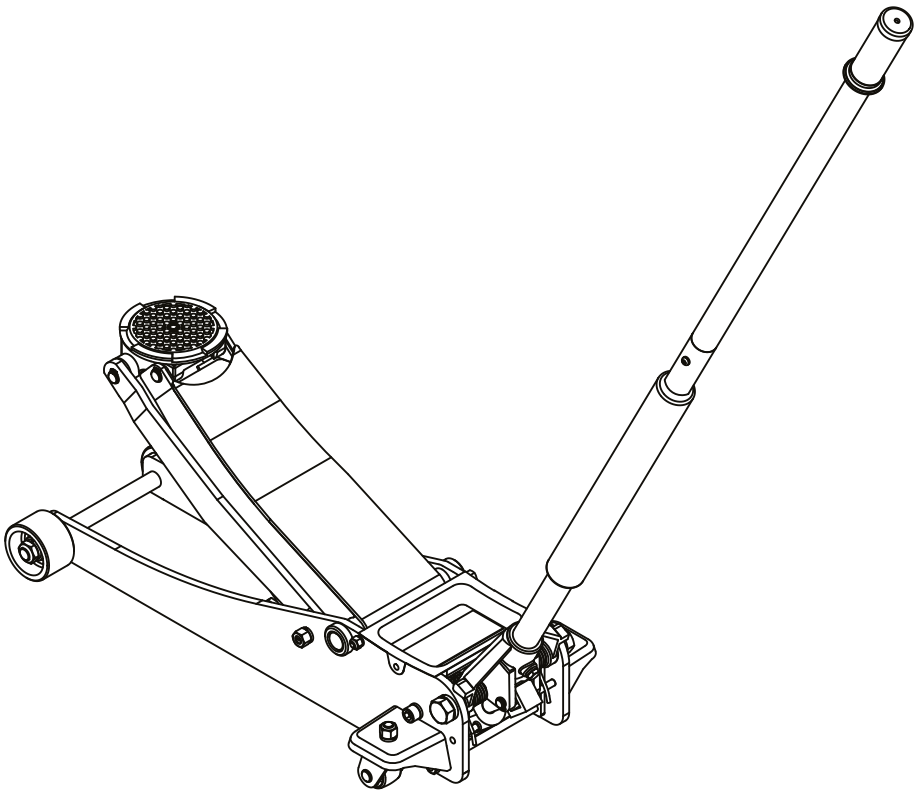

2.25 Ton Hydraulische Rangierheber

WK1020KPU

QG72501-BZ

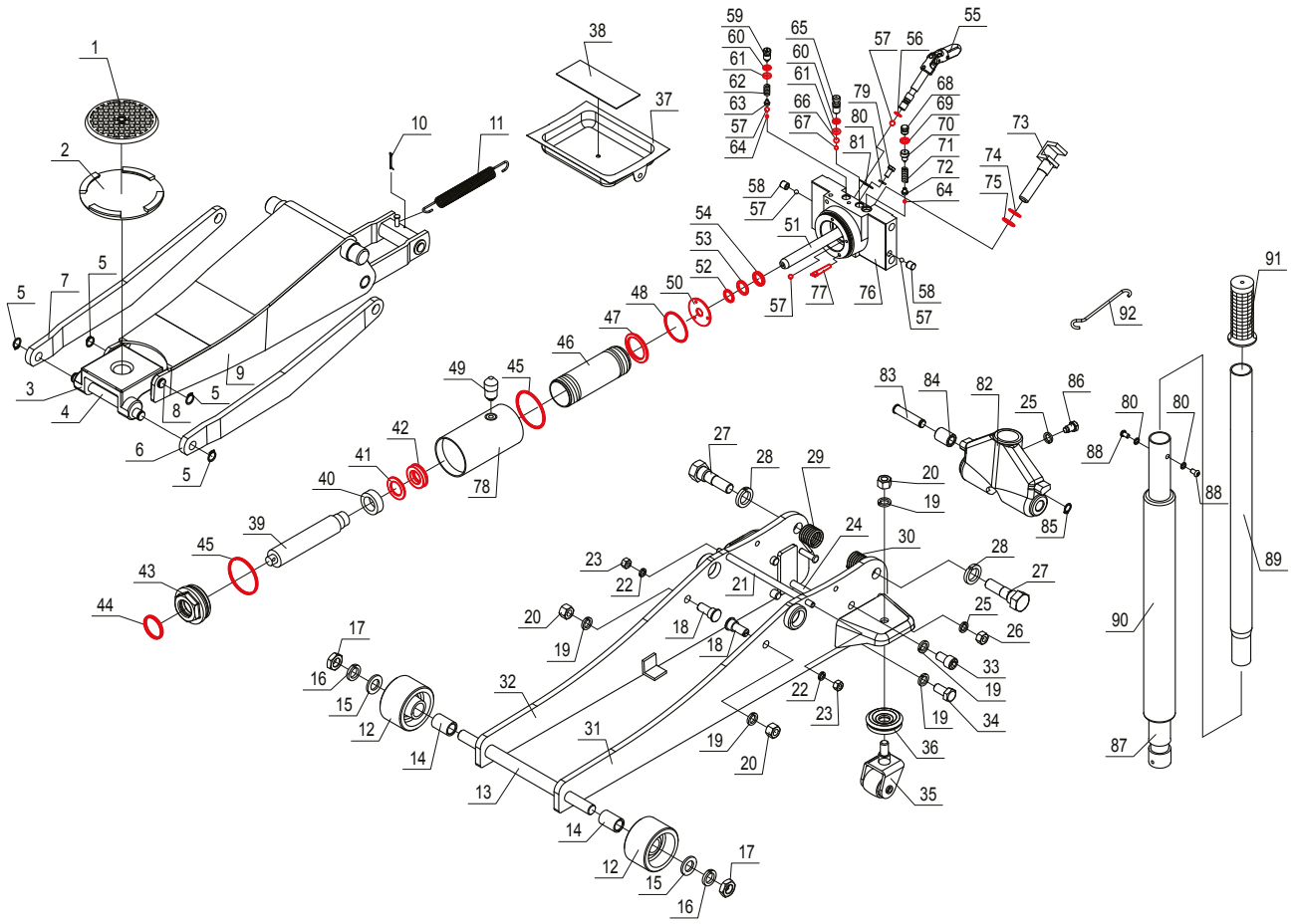

2.25 Ton Hydraulische Rangierheber

WK1020KPU

QG72501-BZ

Beschreibung		BOM#	Qty
Saddle Pad			
WK1020KPU 091 00		1	1
Saddle			
WK1020KPU 111 00		2	1
Extension Spring			
WK1020KPU 052 00		11	1
Front Wheel assy			
WK1020KPU 021 01		12	1
		14	1
		15	1
		16	1
		17	1
Rear Castor assy			
WK1020KPU 031 01		19	1
		20	1
		35	1
		36	1
Handle Lock Screw set			
WK1020KPU 371 00		25	1
		86	1
Return Spring set			
WK1020KPU 051 00		29	1
		30	1
Frame Cover Tray			
WK1020KPU 706 00		37	1
		38	1
Air Vent Valve			
WK1020KPU 172 00		49	1
Release Valve assy			
WK1020KPU 062 00		55	1
		56	1
Pump Piston assy			
WK1020KPU 081 00		73	1
		74	1
		75	1
Handle assy			
WK1020KPU 042 00		80	2
		87	1
		88	2
		89	1
		90	1
		91	1

Beschreibung		BOM#	Qty
Reparatursatz			
WK1020KPU 999 00		41	1
		42	1
		44	1
		45	2
		47	1
		48	1
		50	1
		52	1
		53	1
		54	1
		56	1
		57	3
		60	2
		61	2
		64	2
		66	1
		67	1
		69	1
		74	1
		75	1
		77	1

Der Reparatursatz enthält alle Gummi-und Kunststoffdichtungen, Ringe und Kugeln.

Entlüftungsventil einsetzen

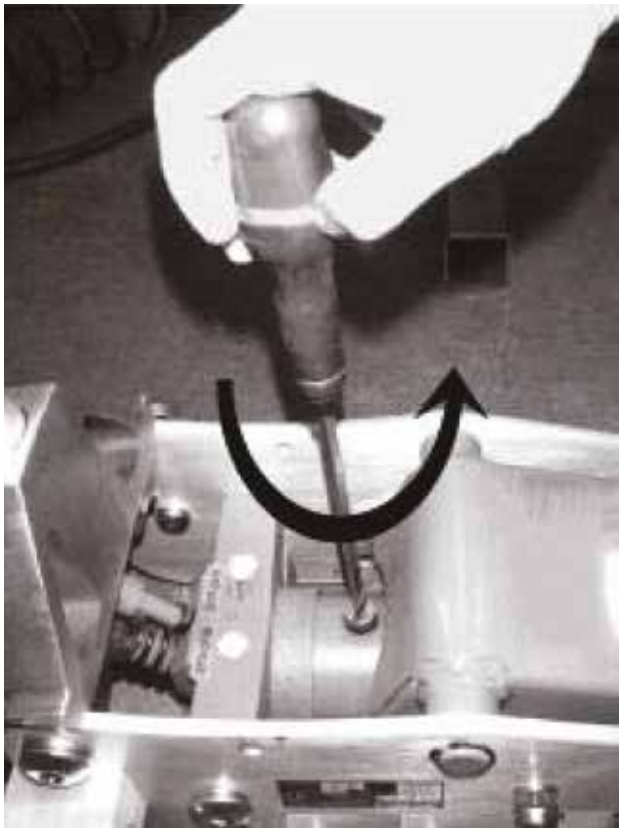

1

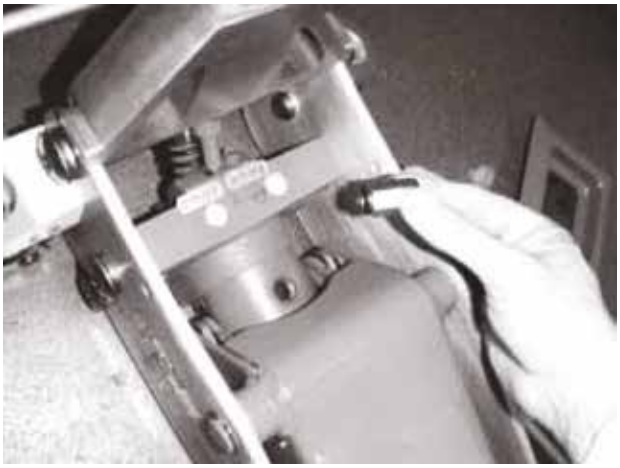

2

3

4